(19)中华人民共和国国家知识产权局

(12)发明专利申请

(10)申请公布号 CN 105472971 A
(43)申请公布日 2016.04.06

(21)申请号 201480046170.1

(22)申请日 2014.08.20

(30)优先权数据
1040349 2013.08.23 NL

(85)PCT国际申请进入国家阶段日
2016.02.19

(86)PCT国际申请的申请数据
PCT/IB2014/001577 2014.08.20

(87)PCT国际申请的公布数据
WO2015/025213 EN 2015.02.26

(71)申请人 苏帕查迪旺创新有限公司
地址 泰国春武里府

(72)发明人 瑟姆荣·苏帕查迪旺

(74)专利代理机构 北京银龙知识产权代理有限公司 11243
代理人 张敬强 严星铁

(51)Int.Cl.
A01G 9/02(2006.01)

权利要求书1页 说明书4页 附图1页

(54)发明名称

用于具有气生根的兰花植物的篮筐

(57)摘要

一种用于栽培具有气生根(3)的兰花植物(2)的篮筐(1)以及用于让植物的根部和/或叶子(2a)穿过的狭槽(4)。该篮筐由分开的篮筐部分(5、6)组成,篮筐部分(5、6)被布置为在互连接界面(7)互相连接,从而能够在篮筐部分分开的状态中将植物的根等插入,并且在篮筐部分的接合状态中保持植物的根等。第一篮筐部分(5)包括底部(10)和三个侧部(11、12、13)。第二篮筐部分(6)包括一个侧部(14),并且被布置为被连接到第一篮筐部分,从而在篮筐部分互相连接的状态中形成第四篮筐侧。朝向互连接界面(7)延伸的底部(10)和两个侧部(11、13)包括朝向互连接界面(7)开口的狭槽(4)。

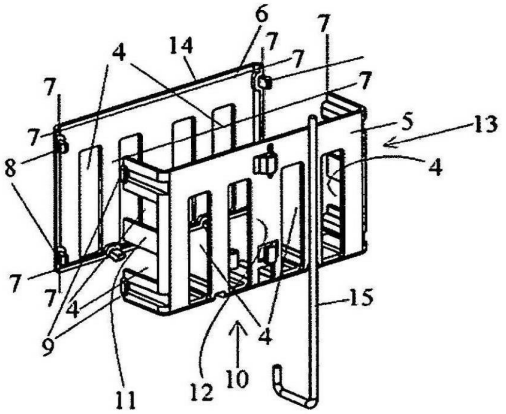

CN 105472971 A

1.一种特别用于具有气生根(3)的兰花植物(2)的篮筐(1),所述篮筐具有狭槽(4)或其他开口,所述狭槽(4)或其他开口被布置用于让突出的植物部分穿过,所述的植物部分包括植物的根部和/或叶子(2a)以及/或任何其他突出或冒出的植物部分,

其中,所述篮筐由至少两个分开的篮筐部分(5、6)组成,所述篮筐部分(5、6)被布置为在互连接界面(7)彼此互相连接,从而使得所述突出的植物部分在所述篮筐部分的分开状态中能够插入或引入到所述篮筐中,并且在所述篮筐部分的互相连接状态中将所述突出的植物部分保持在所述篮筐中,

其中,至少一个所述篮筐部分在其一个或多个侧部和/或其底部包括开口狭槽(4),所述狭槽在所述互连接界面(7)侧开口。

2.根据权利要求1所述的篮筐,其中,所述篮筐部分包括可拆卸的固定装置(8、9),所述固定装置(8、9)被布置用于可恢复地互相连接且非破坏性地分离所述篮筐部分。

3.根据权利要求1所述的篮筐,其中,所述篮筐部分包括不可拆卸的固定装置(8、9),所述固定装置(8、9)被布置用于不可恢复地互相连接所述篮筐部分。

4.根据权利要求1所述的篮筐,其中,所述篮筐部分包括可卡扣的固定装置(8、9),所述固定装置(8、9)用于将所述篮筐部分互相连接。

5.根据权利要求1所述的篮筐,其中,所述篮筐部分彼此相同。

6.根据权利要求1所述的篮筐,其包括两个篮筐部分(5、6),其中至少第一篮筐部分(5)和/或第二篮筐部分主要包括篮筐底部(10)和三个篮筐侧部(11、12、13),其中朝向所述互连接界面(7)延伸的篮筐底部(10)和/或两个篮筐侧部(11、13)包括狭槽(4),所述狭槽(4)在互连接界面(7)侧开口。

7.根据权利要求6所述的篮筐,其中,所述第一篮筐部分(5)或第二篮筐部分(6)主要包括一个篮筐侧部(14),所述篮筐侧部(14)被布置为,它能被连接到另一篮筐部分,从而在所述篮筐部分的互相连接状态中形成第四篮筐侧。

8.根据上述权利要求中的任意一项所述的篮筐,其通过注塑例如像聚乙烯或聚丙烯的聚烯烃型塑料的热塑性合成材料制造而成。

用于具有气生根的兰花植物的篮筐

技术领域

[0001] 本发明涉及一种用于具有气生根的兰花植物的篮筐，像例如，万代兰或相似的具有单轴生长习性的兰花植物。

背景技术

[0002] 具有单轴生长习性的维管植物，像万代兰等，从单一的(基)点向上生长。它们每年在尖端补充叶子，并且茎相应地变长。单轴生长的兰花通常产生大量的气生根，该气生根通常长帘状地垂吊下来，并且在灰色的根部覆盖物下面具有绿叶素，其被用作附加的光合器官。它们不具有根茎或伪球茎，所以适应于干旱时期的品种替代地具有多肉多汁的叶子。花朵通常来自在叶子之间的茎。对于某些单轴品种，茎(根茎)可能叉分为两个，但对于所有的单轴兰花，这对于继续生长是不必要的，与合轴生长的兰花相反。

[0003] 万代兰属兰科(兰科植物)，虽然不大(大约五十个品种)，但是是最重要的花卉之一。该属植物及其同类被认为是在兰科中的所有兰花的最高度进化的兰花。由于其艳丽、芳香、持久且色彩强烈的花朵，该属植物在园艺中非常珍贵。

[0004] 名称“万代兰”起源于Vanda tessellata品种的梵文名称。这些多数是附生的、但有时是石生或陆生的兰花分布在印度、喜马拉雅地区、东南亚、印度尼西亚、菲律宾、新几内亚、中国南部和澳大利亚北部。

[0005] 这些植物具有坚韧、耐干旱的叶子，并且某些种类的圆柱状叶形式。该属植物的几乎所有品种都是发现栖息于扰动区域的非常大的附生植物，并且偏好较强光照条件，并且该植物具有粗壮的根系。

[0006] 附生的品种最好被容纳在支撑它们的气生根系的篮筐中。干扰或损坏较大的根，成熟的Vandaceous兰花植物，特别是万代兰和指甲兰品种可能导致植物不能开花，并且在一个季节或更长的时间变得衰退。当它们变得成熟时，这些植物不能忍受它们的根系在种植中受干扰或损坏。

[0007] 大多数种植者偏好在开槽篮筐中种万代兰，在其中，它们的根部自由地朝向地面垂悬。像这样生长的植物需要大量的水，例如，在温室中通过浇水喷嘴供给水。

[0008] 为了将具有气生根的万代兰或相似的植物放到篮筐中，根部必须穿插通过篮筐的狭槽，并且茎或植物基部必须通过例如植物线被固定到篮筐。

[0009] 目前使用的开槽篮筐是一体制成的。由于一体篮筐的用于将植物从上面向下地顺畅地插入所需的宽度，只要植物的(幼小的)根部没有提供足够的篮筐的抓持，在它们通过温室的运输、浇水(通过在压力下喷水的喷嘴)和植物保护方法施行等期间，植物可能容易翻倒或甚至掉出它们的篮筐。因此，每个幼小的植物必须通过植物线或相似的方法被固定在它的篮筐中，然而，这是耗时的。另外，在实践中证明，这一措施不是植物的翻到或掉落问题的最终解决方案。

发明内容

[0010] 本发明的一个目的是提供一种篮筐，其避免了现有技术的一体篮筐的缺点，特别地提供一种相比(宽的)现有技术的篮筐，(幼小的)植物更加稳定地立于其中的篮筐。

[0011] 特别的目的是，提供用于带气生根的植物的篮筐，其提供的是，通过从植物的两侧朝向彼此移动至少两个篮筐部分，一起形成新型的改进的植物篮筐，从而包围植物的基部，即，植物的根部和/或最初的叶子发源的部分，篮筐能够被附接于植物的基部。在篮筐部分被围绕植物的基部地安装到一起之后，植物以与现有技术的一体篮筐相同的方式、通过附接于(被安装的)篮筐的长钩悬挂在例如温室中。植物在当它的根向下穿过篮筐的狭槽而自由地悬垂时可进一步处理和栽培。

[0012] 因此，本发明提供一种篮筐，例如，用于具有气生根和单轴生长习性的兰花植物，像例如，万代兰、X乌舌万代兰(X Ascocenda)、乌舌兰、指甲兰等，该篮筐具有被布置用于像植物的气生根和/或叶子那样突出的植物部分穿过的狭槽或其他开口，其中篮筐由至少两个分开的篮筐部分构造，两个分开的篮筐被布置为可拆卸(可恢复)或不可拆卸(不可恢复)地在互连接界面(例如，一个共同的互连接平面，或者例如，多个交错互连接的平面)彼此互相连接(组装、安装、接合)，从而能够且有助于在篮筐的未组装状态中将植物的气生根等或任何其他突出的植物部分(它的基部)插入，并且在篮筐的组装状态(即，篮筐被互相连接的状态中)支撑植物的气生根或其他突出的植物部分。优选的是，两个篮筐部分的互连接平面主要是垂直的(其中，植物的根主要向下延伸，并且植物的茎主要向上延伸)。

[0013] 在本文中，包括其权利要求，所提及的是“气生根”或“根部”，任何其他突出或冒出的植物部分都被认为被包括在这些术语的限定中，例如，植物的叶子等，其突出的植物部分还可被插入到篮筐开口中，从而将植物和篮筐互相固定。在许多情况下，优选的是，将植物的突出部分插入或围绕植物基部或植物中心，即，根部和/或最初的叶子源自的区域。

[0014] 由于两个(或更多)篮筐部分，其能通过从侧面移动这些部分来包围植物的基部(根等)，篮筐本身能比(宽的)现有技术篮筐窄很多。因此，幼小的植物会更加稳定地被立于它们(相对窄)的篮筐中，而不需要通过像植物线等的固定装置来固定。尽管没有这种固定装置，被装在新型的两个(或多个)部分的植物篮筐中的植物不易掉落到倾斜位置或被(例如，通过浇水喷嘴)喷出它们的篮筐。

[0015] 根据本发明的进一步的阐述，至少一个篮筐部分在一个或多个其侧部和/或底部包括开口的狭槽，其朝向它们的互连接界面开口(换言之，并且朝向它们到它们的配合体的互连接界面是端部开口的)。在该优选的实施方式中，植物的基部，即它的根部和/或它的最初的叶子，将通过朝向彼此移动篮筐部分被容纳(引入)到至少一个篮筐部分的端部开口的狭槽中，并且被侧部的狭槽边缘包围。换言之，植物的根部(和/或可能的最初的叶子)可以容易且顺畅地被引入到这些狭槽内侧，并且从而被引入到篮筐中：由于篮筐的开口狭槽(在一侧开口，即，朝向它到一半的篮筐配合体的互连接界面)，篮筐的侧部在某种程度上可以作为“叉子”，有助于顺畅且容易地(包围)容纳/引入植物的根部和/或最初的叶子部分。

[0016] 篮筐部分可包括可拆卸的固定装置，其被布置用于可恢复地互相连接(组装)且非破坏性地分离(拆卸)篮筐部分，通过这种方式，篮筐部分能在后面的阶段被再次安装和拆解。可选地，篮筐部分可包括不可拆卸地固定装置，其被布置用于不可恢复地互相连接篮筐部分，使得篮筐部分能一次安装(互相连接)，但不能在后面的阶段拆解。然而，由于通常该狭槽会为所有根部提供足够的空间，所以拆解不是必须的，即使当植物变得成熟(并且它的

根变得更厚)也不是必须的。不可恢复的互相连接选择的益处是,篮筐部分的意外分离的几率将会比当使用可恢复的、可拆解的结构时更小。

[0017] 在两个选择中,固定装置是可卡扣的,其固定装置的种类是如在由塑料制成的结构和产品中公知的。篮筐部分可通过注塑例如像聚乙烯或聚丙烯的聚烯烃型塑料被制造。

[0018] 可优选的是,篮筐部分彼此相同,由于两个篮筐部分完全地可互换,其从他们生产的角度(一样的模具、工艺、保存和处理)和它们在植物插入阶段的植物处理中的应用的角度是有益的。

[0019] 下面将讨论的篮筐的优选的实施方式包括:两个篮筐部分,第一篮筐部分主要包括篮筐底部和三个篮筐侧部,并且第二篮筐部分主要包括一个篮筐侧部,其中第二篮筐部分被布置为,它能被连接到第一篮筐部分,从而在篮筐部分的安装,即互相连接状态中形成第四篮筐侧。在该优选的实施方式中,朝向互连接界面延伸的第一篮筐部分的篮筐底部和两个篮筐侧部包括在它们的端部朝向互连接界面开口的狭槽,从而通过这些端部开口的狭槽的开口端有助于气生根的插入。

[0020] 应注意的是,US6098337公开了一种篮筐,其旨在用于种植兰花,其包括更多或更少的狭槽状开口,然而,其不被成形为如根据本发明篮筐的端部开口的“叉子”,根据本发明的篮筐由于它们的设计包括端部开口的、叉子状狭槽,将有助于顺畅且容易地容纳植物的根部和/或相关的叶部。

附图说明

[0021] 下文中,将参考一些附图,在某些示例实施方式的基础上阐明本发明。

[0022] 图1a至f示出了根据本发明的篮筐的优选的实施方式。

具体实施方式

[0023] 图1a至f示出了用于栽培和/或种植具有气生根3的万代兰或相似的植物2的篮筐1。篮筐1具有被布置用于让植物的气生根3穿过的狭槽4或其他开口。篮筐1由两个分开的篮筐部分5和6组成,其被布置为在互连接界面7彼此互相连接,因此能够使得且有助于在篮筐部分的分离(未互相连接)状态(图1d所示)中,至少植物的气生根3(图1b和c中示出)和可能的它的一些叶子2a(图1a中示出),即,通过根的狭槽4的开口端(被导向朝向篮筐部6)插入,植物的气生根3和可能的它的一些叶子2a形成植物的基部或基部区域3a,并且在两个篮筐部分5、6互相连接之后,在篮筐部分5和6的接合(互相连接)状态/位置中,当开口狭槽被篮筐部分6闭合时,支撑植物的气生根3和进一步的基部3a。

[0024] 篮筐部分5在它的两个侧壁中以及它的底壁中包括开口的狭槽4,该狭槽4朝向互连接界面7开口,使得敏感的气生根3容易插入。

[0025] 为了将篮筐部分5、6互相连接且彼此固定,篮筐部分5、6包括可卡扣的固定装置,例如由钩8和环9装置组成的固定装置,其被布置用于将两个篮筐部分5、6互相连接。根据固定装置(特别是它的钩接角度),篮筐5、6的固定是可恢复/可拆卸的,由此,连接能被再次打开,或者篮筐5、6的固定是不可恢复/不可拆卸的,在这种情况下,连接不能被再次打开。

[0026] 在图1a至f所示的实施方式中,篮筐部分彼此不相同。图1a至f所示的篮筐1因而包括两个篮筐部分5和6,第一篮筐部分5主要包括篮筐底部10和三个篮筐侧部,即,侧部11、12

和13。第二篮筐部分6主要包括一个篮筐侧部14。第二篮筐部分6被布置为它能被连接到第一篮筐部分5，从而如图1e至f所示，在篮筐部分的接合状态，即互相连接状态中，通过篮筐侧部14形成第四篮筐侧。朝向互连接界面7延伸的篮筐底部10和两个篮筐侧部11和13包括狭槽4，狭槽4在它们朝向互连接界面7的端部开口，因此使得在植物产品处理的开始阶段期间的敏感的气生根3容易、迅速、有效且方便地引入，根部引入后随后闭合且固定篮筐部分5和6，从而形成新型的植物篮筐1。

[0027] 最后，接合的篮筐1可以设置有挂钩15，挂钩15用于在植物1的种植或栽培环境中悬挂植物1。

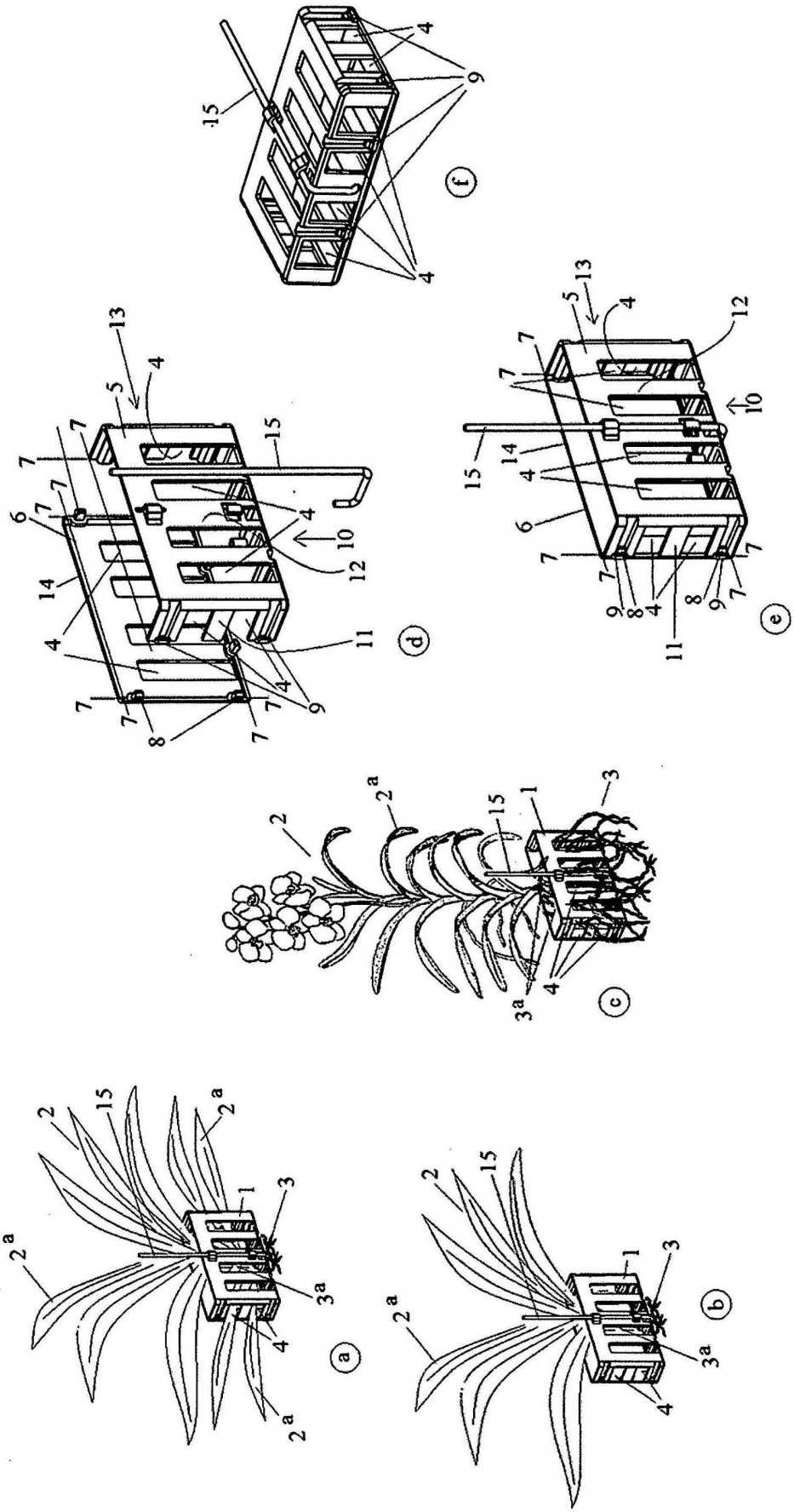

图1